"Przebudowa i rozbudowa Oczyszczalni Ścieków w Legnicy w części ściekowej"

ISTNIEJĄCY BUDYNEK KRAT I POMPOWNI GŁÓWNEJ ŚCIEKÓW
BARIERKA OCHRONNA B2 (2 szt.)
SKALA 1:10

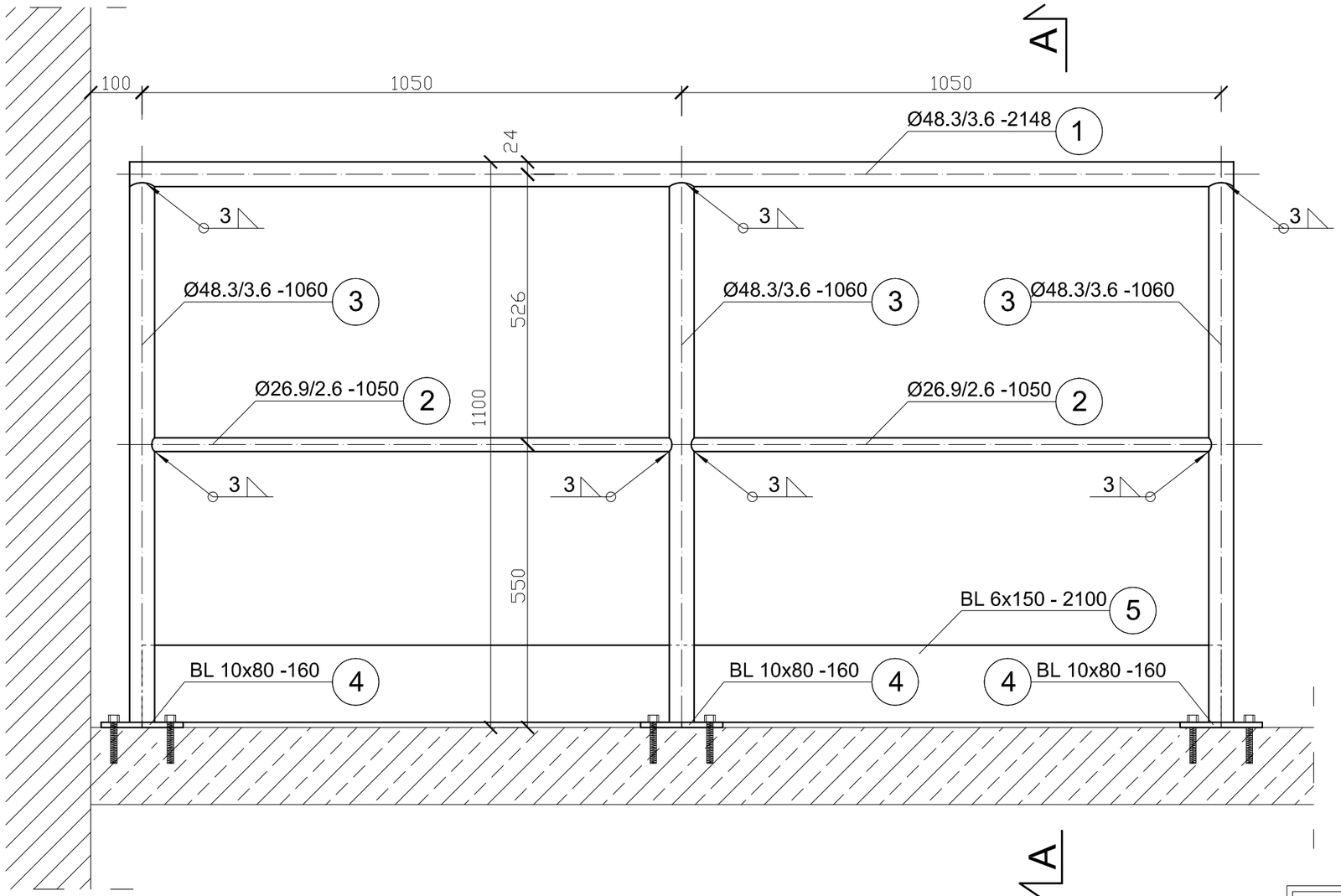

PRZEKRÓJ A-A

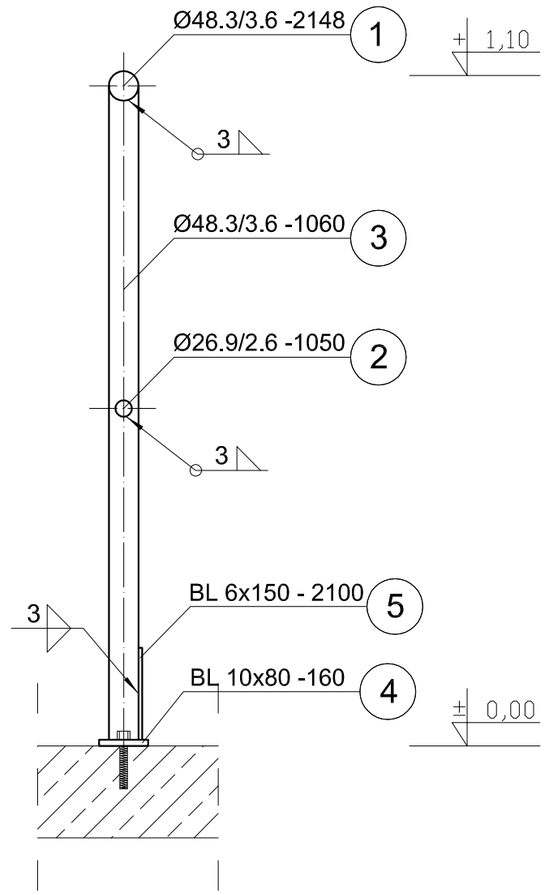

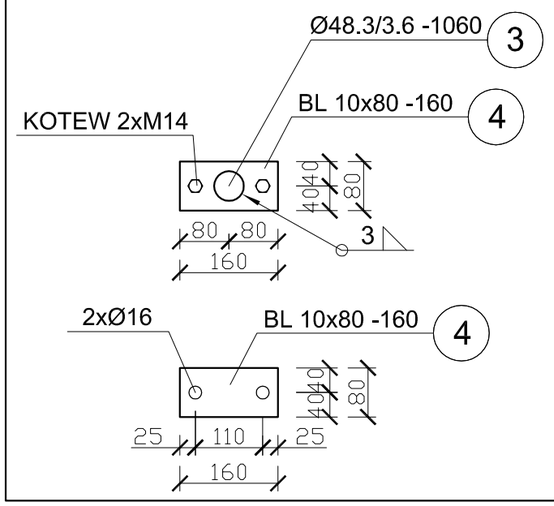

ZESTAWIENIE STALI (moduł barierki 2,10m)

NR	NAZWA ELEMENTU	DŁUGOŚĆ POJ [m]	GATUNEK STALI	ILOŚĆ [szt.]	DŁUGOŚĆ RAZEM [m]	MASA POJ. [kg/m]	MASA RAZEM [Kg]
1	Ø48,3/3,6	2,148	1,4301	1	2,15	3,97	8,53
2	Ø26,9/2,6	1,050	1,4301	2	2,10	1,98	4,16
3	Ø48,3/3,6	1,060	1,4301	3	3,18	3,97	12,62
4	BL 10x80	0,160	1,4301	3	0,48	6,28	3,01
5	BL 6x150	2,100	1,4301	1	2,10	7,07	14,85
OGÓŁEM							43,17
NADDATEK NA SPOINY: 1,8%							0,78
NADDATEK NA NIERÓWNOŚCI: 2%							0,86
NADDATEK NA ELEM. DODATK.:1,5%							0,65
RAZEM							45,46

UWAGA:
Wszystkie spoiny nieopisane na rysunku wykonać jako 0,7 grubości cieńszego z łączonych elementów

ESKO-CONSULTING Sp. z o.o.
ul. Ślężna 112/38, 53-111 Wrocław
BIURO: ul. Sikorskiego 19, 65-454 Zielona Góra
tel. (68) 451-85-86, fax (68) 451-85-85
e-mail: sekretariat@esko.org.pl

ESKO CONSULTING

Branża:	ARCHITEKTONICZNA I KONSTRUKCYJNA		
Nazwa zamówienia:	Przebudowa i rozbudowa Oczyszczalni Ścieków w Legnicy w części ściekowej		Skala: 1:10
Tytuł rysunku:	ISTNIEJĄCY BUDYNEK KRAT I POMPOWNI GŁÓWNEJ ŚCIEKÓW Barierka ochronna B2 (2 szt.)		Nr rys.: 14/PW
Projektował:	mgr inż.Władysław Hołysz	Upr. bud. 49/92/ZG do projektowania bez ograniczeń w spec. konstr.-budowlanej	podpis:
Opracował:	mgr inż. Barbara Żok		podpis:
Sprawdził:	mgr inż. Marcin Sobczyk	Upr. bud. LBS/0081/P00K/08 do projektowania bez ograniczeń w spec. konstr.-budowlanej	podpis: